FORMRACK®

RACKLINE

Dikili Tip Kabinetler

- 19” standartında her türlü cihaz bağlanabilir
- Yer tipi olarak ayaklı ve tekerlekli kullanım seçeneğine sahiptir.
- Kabineti oluşturan temel parçalar, demonte sistemle üretilmiştir.
- 2’li ve 4’lü fan modülü seçenekleri ile havalandırma işlemleri sağlanmaktadır.
- Kabinetin ön kapağı, füme renkli 4 - 5 mm kalınlığında darbeye dayanıklı temperli camdır.
- Ön ve arka kapağı açılabilir.
- Elektrostatik polyester esaslı ince pütürlü Ral 9005 renkli boya ile boyanmıştır.

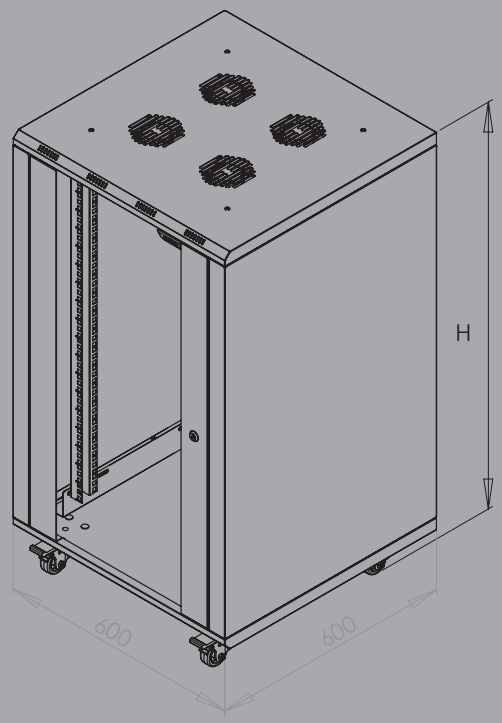

19” 600 x 600 Rackline Kabinet Genişlik - Width: 600 mm / Derinlik - Depth: 600 mm

Stok No	U	h	H	KG
FORM RK - 26U6060	26	1158	1321	47

U: Unit (1U=44,45mm) / h: İç Yükseklik - Inside Height (mm) / H: Tekerlek Dahil Dış Yükseklik - Outside Height (mm)